FISKARS®

Waterwheel XL & Waterwheel XL, with wheels manual

Schlauchtrommel XL

Parts

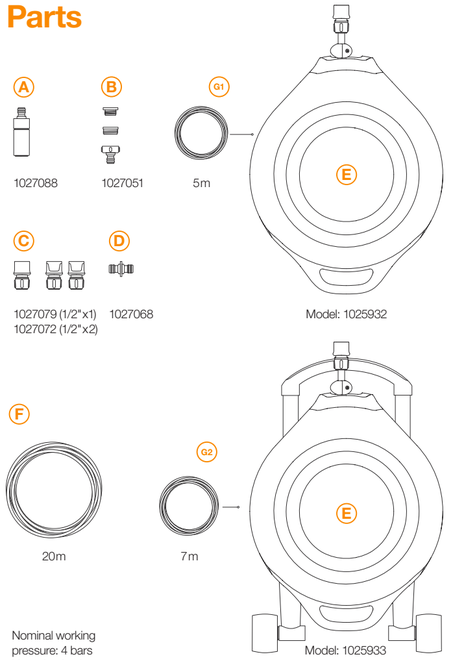

Nominal working pressure: 4 bars
Nenndruck 4 bar

Use

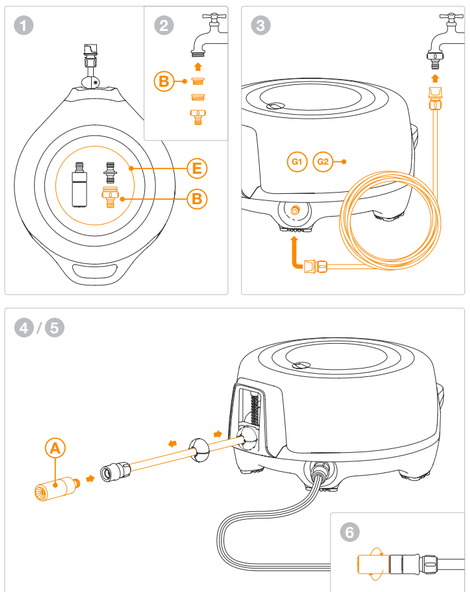

UK ukconsumercare@fiskars.com
AU Fiskars Australia,
39-41 Fennell Street,
Port Melbourne 3207 VIC.
+61 4 09 942 825
FI kuluttajapalvelu.suomi@fiskars.com
SE +46 42 36 11 00
NO +47 23 00 64 40
DK +45 38 14 48 48
FR +33 1 69 75 15 15,
serviceconsommateurs@fiskars.com
ES +34 91 344 6703
PT +34 91 344 6703
DE +49 800 0051 810,
service@fiskars.com
NL info@fiskars.nl
IT Fiskars Italy s.r.l.,
Via Paracelso, 24 - Palazzo Cassiopea 2,
20864 Agrate Brianza (MB).
+39 039 578 75 01
PL Fiskars Polska Sp. z o. o.,
ul. Annopol 4A, 03-236 Warszawa.
+48 22 310 85 00

HU Fiskars Polska Sp. z o. o.,
ul. Annopol 4A, 03-236 Warszawa.
+36 1 453 0945
EE +372 60 17 010
LV +358 204 3910
LT +358 204 3910
BG Изготовитель: Фискарс Финланд Ой Аб. ФИН-00561, Хельсинки, Хамеентие 135, ФИНЛЯНДИЯ. Страна производства: Финляндия. Импортер \ Поставщик \ Организация по принятию претензий: АО "Фискарс Брандс Рус", 187015, РФ, Ленинградская обл., Тосненский район, пгт Красный Бор, ул. Комсомольская, д. 5а.
+7(495) 234 43 05
CZ +358 204 3910
SK +358 204 3910
RO office@fiskars.ro

FISKARS®

Fiskars Finland Oy Ab, Tel. +358 (0)204 3910
Hämeentie 135, P.O. Box 130, FI-00561 Helsinki, Finland

Fiskars brand is a registered trademark of Fiskars Corporation.

For more inspiration go to fiskars.com

UK Use

1. Unpack and place the product into any desired location in your garden. 2. Open the store locker (E) and take the tap connector (B) out. Choose the right thread size. Tap connector has 3 thread sizes. Install tap connector into the tap outside. 3. Install the inlet hose (G1/G2) into the tap. 4. Take the nozzle (A) from the store locker and install into the hose (F). 5. Pull the hose into the desired length. 6. Start watering by turning the nozzle (A) head.

AUTOMATIC REEL-IN: quickly pull the hose and the automatic reel-in will start. Follow the hose to the wheel while the reel is pulling the hose in automatically.

NOTE: The reel "snaps" while you reel-out or reel-in.

FI Käyttö

1. Ota tuote pakkauksesta ja sijoita se pihalle haluamaasi paikkaan. 2. Avaa säilytystila (E) ja valitse oikean kokoinen hanaliitin (B) . Setti sisältää kolme eri kokoista hanaliitintä erilaisia hanoja varten. Asenna hanaliitin ulkona olevaan hanaan. 3. Asenna tuloletku (G1/G2) hanaan. 4. Ota suutin (A) säilytystilasta ja asenna se letkuun (F). 5. Vedä letkua ulos sen verran kuin tarvitset. 6. Aloita kastelu kääntämällä suuttimen (A) päätä.

AUTOMAATTINEN LETKUKELA: letku kelautuu automaattisesti, kun vedät letkua nopeasti. Seuraa letkua kohti kastelukelaa sen kelautuessa sisään automaattisesti.

HUOMAA: kela napsahtaa, kun kelaat letkua ulos tai sisään.

SE Användning

1. Packa upp och placera produkten på önskad plats i trädgården. 2. Öppna förvaringsfacket för tillbehör (E) och ta ut krananslutningen (B). Välj den gängstorlek som passar vattenkranen. Krananslutningen har tre olika gängstorlekar. Skruva fast krananslutningen på vattenkranen. 3. Fäst inloppsslangen (G1/G2) i krananslutningen. 4. Ta ut sprutmunstycket (A) ur förvaringsfacket för tillbehör och fäst det i slangen (F). 5. Dra ut slangen till önskad längd. 6. Börja vattna genom att vrida på sprutmunstyckets (A) topp.

AUTOMATISK INRULLNING: dra snabbt i slangen för att starta den automatiska inrullningen. Håll i slangen och "följ med" medan den rullas in i slangvindan.

OBS! Slangvindan kan "rycka" i slangen när den rullas in eller ut.

NO Bruk

1. Pakk ut og plasser produktet på et ønsket sted i hagen. 2. Åpne oppbevaringsrommet (E), og ta ut krankoblingsstykket (B). Velg riktig gjengestørrelse. Krankoblingsstykket har tre gjengestørrelser. Monter krankoblingsstykket på kranen utendørs. 3. Sett inn inntaksslangen (G1/G2) i kranen. 4. Ta ut munnstykket (A) fra oppbevaringsrommet, og monter det på slangen (F). 5. Trekk ut slangen til ønsket lengde. 6. Start vanningen ved å vri på munnstykkets hode (A).

AUTOMATISK OPPRULLING: Den automatiske opprullingen starter når du trekker i slangen med en hurtig bevegelse. Følg slangen mot trommelen mens spolen trekker den inn automatisk.

MERK: Spolen kan "klikke" under utrulling eller opprulling.

DK Brug

1. Pak produktet ud, og sæt det på det ønskede sted i haven. 2. Åbn lugen til opbevaringsrummet (E), og tag vandhanetilslutningen (B) ud. Vælg den rigtige gevindstørrelse. Vandhanetilslutningen har 3 gevindstørrelser. Sæt vandhanetilslutningen på den udendørs vandhane. 3. Sæt indløbsslangen (G1/G2) på vandhanen. 4. Tag dysen (A) fra opbevaringsrummet, og sæt den på slangen (F). 5. Træk slangen ud i den ønskede længde. 6. Start vandingen ved at dreje på dysehovedet (A).

AUTOMATISK OPRUL: træk hurtigt i slangen, hvorefter den automatiske oprulning starter. Følg slangen ind på tromlen, mens tromlen automatisk trækker slangen ind.

BEMÆRK: Tromlen "klikker" når du spoler ud eller ind.

FR Utilisation

1. Déballez et posez le produit où vous le souhaitez dans le jardin. 2. Ouvrez le compartiment de stockage (E) et sortez le nez de robinet (B). Choisissez le diamètre adapté. Le nez de robinet est compatible avec trois diamètres de tuyau. Installez le nez sur un robinet extérieur. 3. Raccordez le tuyau (G1/G2) au robinet. 4. Sortez l'embout (A) du compartiment de stockage et installez-le sur le tuyau d'arrosage (F). 5. Déroulez le tuyau à la longueur souhaitée. 6. Commencez à arroser en tournant la tête de l'embout (A).

ENROULAGE AUTOMATIQUE : tirez d'un coup sec sur le tuyau pour déclencher l'enroulage automatique. Guidez le tuyau jusqu'au dévidoir pendant l'enroulement automatique.

AVERTISSEMENT : Le dévidoir « bloque » en enroulant ou déroulant le tuyau d'arrosage.

ES Uso

1. Desempaquete el producto y colóquelo en la ubicación que desee de su jardín. 2. Abra el depósito de almacenamiento (E) y extraiga el conector de tomas (B). Elija el tamaño de rosca adecuado. El conector de tomas tiene tres tamaños de rosca. Instale el conector de toma en la toma exterior. 3. Instale la manguera de entrada (G1/G2) en la toma. 4. Extraiga la boquilla (A) del depósito de almacenamiento e instálela en la manguera (F). 5. Estire la manguera hasta la longitud que desee. 6. Comience a regar girando el cabezal de la boquilla (A).

RECOGIDA AUTOMÁTICA: tire rápidamente de la manguera y comenzará a recogerse de forma automática. Guíe la manguera hacia la rueda conforme el carrete la enrolla automáticamente.

NOTA: El carrete se "ajusta" mientras la manguera se desenrolla o enrolla.

PT Utilização

1. Retire o produto da embalagem e coloque-o na localização pretendida no jardim. 2. Abra o compartimento de armazenamento (E) e retire o conetor da torneira (B). Escolha o tamanho de rosca correto. O conetor da torneira está disponível em 3 tamanhos de rosca. Instale o conetor da torneira na torneira exterior. 3. Instale a mangueira de entrada (G1/G2) na torneira. 4. Retire o bocal (A) do compartimento de armazenamento e instale-o na mangueira (F). 5. Puxe a mangueira até atingir o comprimento desejado. 6. Comece a regar ao rodar a cabeça do bocal (A).

ENROLAMENTO AUTOMÁTICO: puxe a mangueira rapidamente para iniciar o enrolamento automático. Siga a mangueira até à roda enquanto o enrolador puxa a mangueira automaticamente.

NOTA: O enrolador produz um ruído de tipo "estalo" enquanto desenrola ou enrola a mangueira.

DE Verwendung

1. Packen Sie das Produkt aus und positionieren sie es an einer beliebigen Stelle in Ihrem Garten. 2. Öffnen Sie den Aufbewahrungsschrank (E) und nehmen Sie den Abzweigverbinder (B) heraus. Wählen Sie die richtige Gewindegröße. Der Abzweigverbinder weist 3 verschiedene Gewindegrößen auf. Bringen Sie den Abzweigverbinder am Wasserhahn draußen an. 3. Bringen Sie den Zulaufschlauch (G1/G2) am Wasserhahn an. 4. Nehmen Sie die Düse (A) aus dem Aufbewahrungsschrank und bringen Sie sie am Schlauch (F) an. 5. Ziehen Sie den Schlauch in die gewünschte Länge. 6. Beginnen Sie mit dem Gießen, indem Sie den Düsenkopf (A) drehen.

AUTOMATISCHES EINROLLEN: Ziehen Sie schnell am Schlauch und das automatische Einrollen beginnt. Folgen Sie dem Schlauch bis zum Rad, während die Spule den Schlauch automatisch einzieht.

HINWEIS: Die Spule benutzt einen „Einziehmodus", während Sie den Schlauch aus- oder einrollen.

NL Gebruik

1. Pak het product uit en plaats het op de gewenste locatie in uw tuin. 2. Open de opslagplek (E) en haal de kraanaansluiting (B) eruit. Kies de juiste draadafmeting. De kraanaansluiting heeft drie draadafmetingen. Plaats de kraanafsluiting op de buitenkraan. 3. Maak de toevoerslang (G1/G2) aan de kraan vast. 4. Haal het mondstuk (A) uit de opslagplek en bevestig deze aan de slang (F). 5. Trek aan de slang totdat deze de gewenste lengte heeft. 6. Begin met besproeien door aan de kop van het mondstuk (A) te draaien.

AUTOMATISCH OPROLSYSTEEM: trek kort aan de slang om deze automatisch te laten oprollen. Volg de slang tot het wiel terwijl de haspel de slang automatisch oprolt.

LET OP: De haspel klikt vast wanneer u de slang uittrekt of oprolt.

IT Utilizzo

1. Aprire la confezione e posizionare il prodotto in giardino nel luogo desiderato. 2. Aprire il coperchio del vano (E) ed estrarre il connettore (B). Scegliere il cavo della dimensione corretta. Il cavo del connettore è disponibile in 3 dimensioni diverse. Installare il connettore nell'alloggio esterno. 3. Installare il tubo flessibile (G1/G2) nel connettore. 4. Estrarre l'ugello (A) dal vano e installarlo nel tubo flessibile (F). 5. Tirare il tubo flessibile fino al raggiungimento della lunghezza desiderata. 6. Iniziare a irrigare facendo ruotare la testa dell'ugello (A).

RIAVVOLGIMENTO AUTOMATICO: tirare rapidamente il tubo flessibile per avviare il riavvolgimento automatico. Seguire il tubo flessibile verso la ruota durante il riavvolgimento automatico da parte del rullo.

NOTA: il rullo "scatta" durante l'estrazione o il riavvolgimento.

PL Sposób użytkowania

1. Rozpakować i umieścić produkt w żądanym miejscu w ogrodzie. 2. Otworzyć schowek (E) i wyjąć łącznik kranu (B). Wybrać właściwy rozmiar gwintu. Łącznik kranu ma 3 rozmiary gwintu. Zamontować łącznik kranu na końcówce kranu. 3. Podłączyć wąż wlotowy (G1/G2) do kranu. 4. Wyjąć dyszę (A) ze schowka i podłączyć ją do węża (F). 5. Wyciągnąć wąż na żądaną długość. 6. Rozpocząć podlewanie przez obrócenie głowicy dyszy (A).

AUTOMATYCZNE ZWINIĘCIE: Aby zapoczątkować automatyczne zwinięcie węża, należy go szybko pociągnąć. Nakierowywać wąż na bęben podczas automatycznego wciągania węża przez bęben.

UWAGA: Podczas zwijania i rozwijania węża słychać dźwięk zatrzasku bębna.

HU Használat

1. Csomagolja ki a terméket és tegye a kertjében a megfelelő helyre. 2. Nyissa ki a tárolórekeszt (E), majd vegye ki a csaphoz való csatlakozót (B). Válassza ki a megfelelő menetméretet. A csatlakoztatáshoz 3 menetméret áll rendelkezésre. Szerelje fel a csapcsatlakozót a kinti csapra. 3. Szerelje rá a bemeneti tömlőt (G1/G2) a csapra. 4. A tárolórekeszből vegye ki a locsolófejet (A) és szerelje rá a tömlőre (F). 5. Húzza ki a tömlőt a megfelelő hosszúságúra. 6. Kezdje el az öntözést a locsolófej (A) elfordításával.

AUTOMATIKUS FELCSÉVÉLÉS: az automatikus felcsévélés elindításához rántsa meg a tömlőt. Kövesse a tömlődobig az automatikusan felcsévélődő tömlőt.

FONTOS: a csévélő fel-, ill. lecsévéléskor mindig rándul egyet.

EE Kasutamine

1. Pakkige lahti ja asetage toode aias soovitud kohta. 2. Avage hoiupaik (E) ja võtke kraaniliitmik (B) välja. Valige õige keermesuurus. Kraaniliitmikul on kolm keermesuurust. Paigaldage ühendatavale kraanile kraaniliitmik. 3. Paigaldage kraanile sisselaskevoolik (G1/G2). 4. Võtke hoiupaigast otsak (A) ja paigaldage voolikule (F). 5. Tõmmake voolikut soovitud pikkuseni. 6. Alustage kastmist otsaku (A) pea keeramisega.

AUTOMAATNE SISSEKERIMINE: tõmmake kiiresti voolikut, misjärel käivitub automaatne sissekerimine. Suunake voolik rattani, samal ajal kui rull voolikut automaatselt sisse kerib.

MÄRKUS. Rull teeb välja- või sissekerimisel plõksu.

LV Lietošana

1. Izsaiņojiet izstrādājumu un pēc tam novietojiet to jebkur savā dārzā. 2. Atveriet glabāšanas nodalījumu (E) un izņemiet no tā krāna savienotāju (B). Izvēlieties atbilstošu vītnes izmēru. Krāna savienotājam ir pieejami trīs vītnes izmēri. Pievienojiet krāna savienotāju krāna ārējai daļai. 3. Pievienojiet krānam ieplūdes šļūteni (G1/G2). 4. Izņemiet no glabāšanas nodalījuma uzgali (A) un pievienojiet to šļūtenei (F). 5. Izstiniet šļūteni vēlamajā garumā. 6. Sāciet laistīšanu, pagriežot uzgaļa (A) galu.

AUTOMĀTISKA SATĪŠANA: lai aktivizētu automātiskās satīšanas funkciju, strauji pavelciet aiz šļūtenes. Uzraugiet, kā šļūtene tiek uztīta uz spoles.

PIEZĪME. Satīšanas vai iztīšanas laikā spole tiek „fiksēta".

LT Naudojimas

1. Išpakuokite ir padėkite gaminį bet kurioje pageidaujamoje vietoje savo sode. 2. Atidarykite laikymo spintelę (E) ir išimkite čiaupo jungtį (B). Pasirinkite tinkamo dydžio sriegį. Čiaupo jungtis turi 3 dydžių sriegius. Įtvirtinkite čiaupo jungtį čiaupo išorėje. 3. Pritvirtinkite įleidimo žarną (G1 / G2) prie čiaupo. 4. Paimkite purkštuką (A) iš laikymo spintelės ir pritvirtinkite prie žarnos (F). 5. Ištraukite pageidaujamo ilgio žarną. 6. Pasukdami purkštuko (A) galvutę, pradėkite laistyti.

AUTOMATINIS SUSUKIMAS: greitai patraukite už žarnos, kad būtų pradėtas automatinis susukimas. Stebėkite iki rato judančią žarną, kol ritė automatiškai įtraukinėja žarną į vidų.

PASTABA. Ištraukiant arba susukant į vidų, ritė „trakšteli".

RU Указания по эксплуатации

1. Распакуйте устройство и поместите его в нужном месте в саду. 2. Откройте отделение для хранения (E) и выньте адаптер для крана (B). Выберите резьбу нужного размера. Штуцер имеет 3 резьбы, которые подойдут к различным кранам. Подсоедините штуцер к крану, плотно прикрутив его. 3. Вытяните шланг подачи воды из нижней части катушки и подсоедините его к крану (G1/G2). 4. Достаньте насадку (A) из отделения для хранения и соедините ее со шлангом (F). 5. Вытяните шланг на нужную длину. 6. Начните полив, повернув головку насадки (A).

АВТОМАТИЧЕСКАЯ НАМОТКА: быстро потяните за шланг, и устройство автоматически намотает шланг на катушку. Придерживайте шланг, позволяя ему автоматически накручиваться.

ПРИМЕЧАНИЕ. Во время намотки и размотки шланга катушка щелкает.

CZ Použití

1. Rozbalte produkt a umístěte jej na požadované místo ve vaší zahradě. 2. Otevřete víko úložného prostoru (E) a vyjměte hadicovou spojku (B). Zvolte vhodnou velikost závitu. Hadicová spojka je k dispozici ve třech velikostech. Připojte hadicovou spojku k venkovnímu kohoutku. 3. Připojte připojovací hadici (G1/G2) ke kohoutku. 4. Vyjměte trysku (A) z úložného prostoru a připojte ji k hadici (F). 5. Vytáhněte hadici na požadovanou délku. 6. Otočením hlavice trysky (A) můžete začít zalévat.

AUTOMATICKÉ NAVÍJENÍ: Rychlým zatažením za hadici aktivujete automatické navíjení. Při automatickém navíjení hadici přidržujte.

POZNÁMKA: Buben při vytahování či navíjení hadici aretuje.

SK Použitie

1. Rozbaľte a umiestnite produkt na ľubovoľné miesto vo vašej záhrade. 2. Otvorte odkladací priestor (E) a vyberte konektor na prívod vody (B). Vyberte si správnu veľkosť závitu. Konektor na prívod vody sa dodáva s 3 veľkosťami závitu. Konektor napojte na vonkajší prívod vody. 3. Na prívod vody pripojte prívodnú hadicu (G1/G2). 4. Z odkladacieho priestoru vyberte trysku (A) a pripojte ju k hadici (F). 5. Vytiahnite požadovanú dĺžku hadice. 6. Začnite polievať otočením hlavice trysky (A).

AUTOMATICKÉ NAVÍJANIE: rýchlym potiahnutím za hadicu sa spustí automatické navíjanie. Sledujte pohyb hadice k navíjaku, kým sa hadica automaticky nenavinie.

POZNÁMKA: Počas odvíjania alebo navíjania sa pohyb bubna aretuje.

RO Utilizare

1. Despachetați produsul și așezați-l în locația dorită din grădina dvs. 2. Deschideți compartimentul de depozitare (E) și scoateți racordul pentru robinet (B). Alegeți dimensiunea corectă de filet. Racordul pentru robinet are 3 dimensiuni de filet. Montați racordul pe exteriorul robinetului. 3. Montați furtunul de alimentare (G1/G2) la robinet. 4. Scoateți duza (A) din compartimentul de depozitare și montați-o pe furtun (F). 5. Trageți furtunul la lungimea dorită. 6. Începeți să udați rotind capătul duzei (A).

TAMBUR AUTOMAT: trageți brusc de furtun și va porni înfășurare automată. Ghidați furtunul spre tambur în timp ce este rulat automat.

NOTĂ: Tamburul "blochează" la derularea sau rularea furtunului.

Important information

UK **ATTENTION!** Please read the manual before using. FI **HUOMIO!** Lue käyttöohje ennen käyttöönottoa. SE **OBSERVERA!** Läs bruksanvisningen innan användning och spara den för framtida referens. NO VIKTIG! Les manualen før bruk. DK **VIGTIGT!** Læs venligst brugsanvisning inden produktet tages i brug. FR **ATTENTION!** Lire la notice d'utilisation avant usage. ES **ATENCION!** Por favor, lea el manual antes de utilizarlo. PT **ATENÇÃO!** Por favor, leia o manual antes de utilisar. DE **ACHTUNG!** Bitte lesen Sie die Bedienungsanleitung vor Benutzung. NL **AANDACHT!** Lees de handleiding voor gebruik. IT **ATTENZIONE!** Leggere il manuale prima dell'uso. RU **UWAGA!** Przed użyciem zapoznaj się z instrukcją. HU **FIGYELEM!** Használat előtt olvassa el az útmutatót. EE **TÄHELEPANU!** Enne kasutamist tutvuge kasutusjuhendiga. LV UZMANĪBU! Lūdzu, izlasīt lietošanas pamācību pirms lietošanas. LT **DĖMESIO!** Prieš naudojimą perskaitykite instrukciją. HR **ВНИМАНИЕ!** Пожалуйста, прочтите инструкцию перед использованием. CZ **VAROVÁNÍ!** Před použitím si prosím přečtěte manuál. SK **VAROVANIE!** Pred použitím si prosím prečítajte manuál. RO **ATENȚIE!** Vă rugăm citiți instrucțiunile înainte de utilizare.

UK **WARNING!** Risk of injury due to prestressed spring. Do not open the hose gasket. FI **VAARA!** Loukkaantumisvaara johtuen esijännitetystä jousesta. Letkukoteloa ei saa avata. SE **VARNING!** Risk för skada på grund av spänd fjäder. Öppna inte slangvindan. NO **ADVARSEL!** Fare for skade grunnet pretested fjæring. Må ikke demonteres. DK **ADVARSEL!** Fare for skade på grund af forspændt fjeder. Åbn ikke ind til slange. FR **ATTENTION!** Ressort sous pression, risque de blessures. Ne pas ouvrir. ES **ADVERTENCIA!** Peligro de lesiones debido a un muelle pretensado. No abrir el depósito de la manguera. PT **ATENÇÃO!** Risco de lesão devido a mola sob tensão. Não abra o compartimento da mangueira. DE **WARNUNG!** Verletzungsgefahr durch vorgespannte Feder. Schlauchdichtung nicht öffnen. NL **WAARSCHUWING!** Gevaar voor letsel door voorgespannen veer. Maak de slangbehuizing niet open. IT **ATTENZIONE!** Non aprire il vano con il tubo. La molla potrebbe causare lesioni. PL **OSTRZEŻENIE!** Niebezpieczeństwo doznania urazu w wyniku naprężonej sprężyny. Nie otwieraj obudowy węża. HU **VIGYÁZAT!** Sérülésveszély lehetősége a feszített rugó miatt. Ne nyissa ki a tömlődobozt. EE **ETTEVAATUST!** Vigastuste oht! Eelpingutatud vedru. Ärge avage voolikukarpu ümbristi! LV **BRĪDINĀJUMS!** Ievainošanās risks- strūkla zem spiediena. Neatvērt šļūtenes ietvaru. LT **ĮSPĖJIMAS!** Rizika susižeisti dėl įtemptos spyruoklės. Neatidarykite žarnos dėžutės.
HR **ПРЕДУПРЕЖДЕНИЕ!** Опасность травмы из-за преднапряженной пружины. Не открывайте штуцер для шланга. CZ **VAROVÁNÍ!** Riziko zranění – předpjatá pružina. Neotevírejte buben hadice. SK **VAROVANIE!** Riziko zranenia - predpätá pružina. Neotvárajte bubon hadice. RO **AVERTIZARE!** Risc de rănire datorită arcului pretensionat. Nu deschideți cutia furtunului.

UK **WARNING!** Always close the water source (water tap) after use of the garden watering products. FI **HUOMIO!** Sulje hana aina kastelutuotteiden käytön jälkeen. SE **VARNING!** Kom ihåg att alltid stänga av vattenkranen när du är klar. NO **ADVARSEL!** Husk å stenge vannkilden (kranen på husveggen for eksempel) når du er ferdig med å bruke dine vanningsprodukter. DK **ADVARSEL!** Husk altid at slukke for vandhanen efter brug af vandingsprodukter. FR **ATTENTION!** Attention à toujours fermer l'arrivée d'eau après usage ES **ATENCION!** Cierre siempre la fuente de agua (grifo de agua) después de usar los productos de riego del jardín. PT **ATENÇÃO!** Atenção, feche sempre a fonte de água (torneira de água) depois de usar os produtos de irrigação do jardim. DE **WARNHINWEISE!** Stellen Sie nach der Verwendung der Produkte zur Gartenbewässerung stets die Wasserzufuhr ab. NL **WAARSCHUWING!** Draai de kraan na gebruik altijd dicht. IT **PRECAUZIONI!** Chiudere sempre il rubinetto dell'acqua una volta terminato l'utilizzo dei prodotti per l'irrigazione. PL **OSTRZEŻENIE!** Zamknij źródło wody (zakręć kran) po zakończeniu pracy ze sprzętem nawadniającym. HU **FIGYELMEZTETÉS!** Mindig zárja el a csapot a termék használatát követően. EE **HOIATUS!** Sulgege alati veekraan peale kastmistarvikute kasutamist! LV **BRĪDINĀJUMS!** Brīdinājums vienmēr aizvērt ūdens avotu (krānu) pēc laistīšanas produktu lietošanas. LT **ĮSPĖJIMAS!** Įspėjame visuomet užsukti vandens šaltinį (vandens čiaupą) po laistymo produktų naudojimo. HR **ВНИМАНИЕ!** Всегда закрывайте источник воды (водопроводный кран) после использования садовых поливов. CZ **VAROVÁNÍ!** Varování! Vždy nezapomeňte uzavřít zdroj vody po zavlažování zahrady. SK **VÝSTRAHA!** Výstraha! Nikdy nezabudnite uzatvoriť zdroj vody po zavlažovaní záhrady. RO **AVERTIZARE!** Avertizare pentru a închide întotdeauna sursa de apă (robinet de apă) după utilizarea produselor de udare în grădină.

UK **WARNING!** Do not direct the water jet towards electrical equipment! FI **HUOMIO!** Älä suuntaa vettä sähkölaitteisiin! SE **VARNING!** Rikta aldrig vattenstrålen mot elektrisk utrustning! NO **ADVARSEL!** Ikke rett vannstrålen mot elektriske produkter! DK **ADVARSEL!** Ret ikke vandstrålen fra sprinkleren mod elektronisk udstyr! FR **ATTENTION!** Ne pas diriger le jet d'eau vers les installations électriques! ES **ATENCION!** No dirija el chorro de agua hacia el equipo eléctrico! PT **ATENÇÃO!** Não direcione o jato de água para o equipamento elétrico! DE **WARNHINWEISE!** Richten Sie den Wasserstrahl nicht auf elektrische Geräte! NL **WAARSCHUWING!** Richt de waterstraal nooit op elektrische apparatuur! IT **PRECAUZIONI!** Non dirigere il getto d'acqua contro apparecchiature elettriche! PL **OSTRZEŻENIE!** Nie kieruj strumienia wody w stronę urządzeń elektrycznych! HU **FIGYELMEZTETÉS!** Ne irányítsa a vízsugarat elektronikus eszközökre! EE **HOIATUS!** Ärge suunake veejuga elektriseadmetele. LV **BRĪDINĀJUMS!** Nevērsīt ūdens plūsmu elektrisku ierīču virzienā! LT **ĮSPĖJIMAS!** Nenukreipkite vandens srovės į elektros prietaisus! HR **ВНИМАНИЕ!** Не направляйте струю воды в сторону электрического оборудования! CZ **VAROVÁNÍ!** Nikdy nemiřte proudem vody na elektrická zařízení! SK **VÝSTRAHA!** Nikdy nemierte prúdom vody na elektrické zariadenia! RO **AVERTIZARE!** Nu îndreptați jetul de apă spre echipamentele electrice!

UK **WARNING!** Do not direct the water jet towards persons or animals! FI **HUOMIO!** Älä suuntaa vettä ihmisiin tai eläimiin. SE **VARNING!** Rikta aldrig vatterstrålen mot personer eller djur! NO **ADVARSEL!** Ikke rett vannstrålen mot personer eller dyr! DK **ADVARSEL!** Ret ikke vandstrålen fra sprinkleren mod personer eller dyr! FR **ATTENTION!** Ne pas diriger le jet d'eau vers les personnes ou animaux! ES **ATENCION!** No dirija el chorro de agua hacia personas o animales! PT **ATENÇÃO!** Não direcione o jato de água para pessoas ou animais! DE **WARNHINWEISE!** Richten Sie den Wasserstrahl nicht auf Personen oder Tiere! NL **WAARSCHUWING!** Richt de straal nooit op personen of dieren! IT **PRECAUZIONI!** Non dirigere il getto d'acqua contro persone o animali! PL **OSTRZEŻENIE!** Nie kieruj strumienia wody w stronę ludzi i zwierząt! HU **FIGYELMEZTETÉS!** Ne irányítsa a vízsugarat állatra vagy személyre! EE **HOIATUS!** Ärge suunake veejuga inimestele ja loomadele. LV **BRĪDINĀJUMS!** Nevērzīt ūdens plūsmu cilvēku vai dzīvnieku virzienā! LT **ĮSPĖJIMAS!** Nenukreipkite vandens srovės į žmones ar gyvūnus! HR **ПРЕДУПРЕЖДЕНИЕ!** Не направляйте струю воды в сторону людей или животных! CZ **VAROVÁNÍ!** Nikdy nemiřte proudem vody na lidi nebo zvířata! SK **VÝSTRAHA!** Nikdy nemierte prúdom vody na ľudí alebo zvieratá! RO **AVERTIZARE!** Nu îndreptați jetul de apă spre oameni sau animale!

UK **WARNING!** No drinking water. FI **HUOMIO!** Älä juo vettä letkusta. SE **VARNING!** Produkten är ej avsedd för dricksvatten. NO **ADVARSEL!** Dette produktet er ikke laget for drikkevann. DK **ADVARSEL!** Dette produkt er ikke beregnet til drikkevand. FR **ATTENTION!** Ne pas boire l'eau. ES **ATENCION!** No beber agua. PT **ATENÇÃO!** Não beba água. DE **WARNHINWEISE!** Kein Trinkwasser. NL **WAARSCHUWING!** Geen drinkwater. IT **PRECAUZIONI!** Non bere l'acqua che fuoriesce dai prodotti per l'irrigazione. PL **OSTRZEŻENIE!** Woda nie nadaje się do picia. HU **FIGYELMEZTETÉS!** Nem ivóvíz. EE **HOIATUS!** Mitte kasutada joogiveena. LV **BRĪDINĀJUMS!** Nedzert ūdeni no šī ierīces. LT **ĮSPĖJIMAS!** Vanduo nėra tinkamas gėrimui. HR **ПРЕДУПРЕЖДЕНИЕ!** Вода не пригодна для питья. CZ **VAROVÁNÍ!** Voda není pitná. SK **VÝSTRAHA!** Voda nie je pitná. RO **AVERTIZARE!** Fără apă potabilă.

UK Store in a frost-free environment. FI Säilytä pakkaselta suojassa. SE Förvaras frostfritt. NO Oppbevares frostfritt. DK Opbevares frostfrit. FR Conserver à l'abri du gel. DE Guardar sin riesgo de heladas. PT Manter livre de gelo. ES Vor Frost geschützt aufbewahren. NL Opbergen op een vorstvrije plaats. IT Non conservare a temperature al di sotto dello zero termico. PL Przechowywać w dodatnich temperaturach. HU Fagymentes helyen tárolandó! EE Kaitske jäätumise eest! LV Uzglabāt pozitīvā temperatūra pēc Celsija. LT Laikyti bešerkšnėje aplinkoje. HR Чувати при температуре не ниже 0. CZ Neskladujte v mrazu. SK Neskladujte v mraze. RO Depozitați în mediu ferit de îngheț.

Warranty terms

UK The manufacturer shall repair or replace, through the dealer, any parts of the product found to be faulty due to manufacturing defects, for a period of 24 months as of the date of purchase. **The warranty does not cover defects due to tampering, improper use or wear.** The warranty is valid only if the customer returns the product to the dealer complete in all its parts together with the receipt or other document proving the date of purchase. FI Valmistaja lupaa korjata tai tarvittaessa vaihtaa jälleenmyyjän kautta kaikki ne tuotteen osat, joissa ilmenee valmistusvirheitä 24 kuukauden sisällä tuotteen hankkimisesta. **Takuun piiriin eivät kuulu laitteeseen suoritetuista muutoksista, virheellisestä käytöstä tai kulumisesta aiheutuneet viat**. Takuu on voimassa ainoastaan silloin, kun asiakas palauttaa jälleenmyyjälle tuotteen kokonaisuudessan yhdessä ostokuitin tai muun vastaavan ostotodistuksen kanssa. SE Tillverkaren ska, genom återförsäljaren, reparera eller ersätta eventuella delar på produkten som noterats vara felaktiga på grund av tillverkningsfel. Detta gäller under 24 månader från och med inköpsdatum. **Garantin täcker inte skador som uppstått till följd av ändringar, felaktig användning eller slitage.** Garantin gäller bara om kunden returnerar produkten till återförsäljaren komplett med samtliga delar, tillsammans med kvittot eller annat dokument som styrker inköpsdatumet. NO Produsenten forplikter seg til å reparere eller eventuelt skifte ut (gjennom forhandleren) de deler som eventuelt har fabrikasjonsfeil innen 24 måneder fra inn-kjøpsdatoen. **Garantien dekker ikke defekter som følge av endringer, feil bruk eller slitasje**. For at garantien skal være gyldig må brukeren levere produktet og alle dens deler til forhandleren og vedlegge kvit-teringen eller et annet dokument som viser innkjøpsdatoen. DK Producenten skal via forhandleren reparere eller erstatte enhver del af produktet, der viser sig at være fejlbehæftet på grund af produktionsfejl i en periode på 24 måneder efter købsdatoen. **Garantien dækker ikke fejl, der skyldes manipulation, forkert brug eller slid**. Garantien er kun gyldig, hvis kunderne returnerer produktet og alle dens dele til forhandleren sammen med kvitteringen eller et andet dokumentet, hvorpå købsdatoen fremgår. FR Le fabricant répare ou remplace, en partenariat avec le dsitributeur, toutes les pièces qui sont identifiées comme défectueuses en production pour une période de 24 mois après la date d'achat. **La garantie ne s'applique pas en cas de mauvaise utilisation du produit.** La garantie s'applique uniquement pour les produits renvoyés complets au distributeur avec la preuve d'achat. ES El fabricante se compromete a reparar o eventualmente a sustituir, a través del vendedor, durante un periodo de 24 meses desde la fecha de compra, aquellas partes del producto que manifestaran defectos de fabricación. **Quedan excluidos los defectos debidos a manipulaciones indebidas, uso impropio o desgaste.** Para que la garantía tenga validez, el usuario tiene que entregar al vendedor el producto. PT O fabricante repara ou substitui, através do revendedor, quaisquer partes do produto com defeitos de fabricação, por um período de 24 meses a partir da data da compra. **A garantia não cobre defeitos por uso indevido ou desgaste.** A garantia é válida somente se o cliente retornar o produto completo ao revendedor juntamente com o recibo ou outro documento que comprove a data de compra. DE Der Hersteller verpflichtet sich durch den Verkäufer, die Geräteteile mit nachgeprüften Herstellungsfehlern zu beheben oder eventuell zu ersetzen Das Gerät hat 24 Monate Garantie ab Einkaufsdatum. **Fehler wegen unzulässigen Handhabungen, falschen Anwendungen oder Abnutzungen sind ausgeschlossen.** Die Garantie gilt nur, wenn der Benutzer das Gerät vollständig in all seinen Teilen samt Kaufbeleg oder anderer Unterlagen, die das Kaufdatum bestätigen, an den Händler zurückgibt. NL De fabrikant verplicht zich om eventuele onderdelen van het product die fabrieks fouten blijken te vertonen gedurende een periode van 24 maanden na de aankoopdatum via de ver-koper te repareren of eventueel te vervangen. **Gebreken die te wijten zijn aan sabotage, ver-keerd gebruik of slijtage worden niet door de garantie gedekt.** De garantie is alleen geldig als de gebruiker het hele apparaat naar de verkoper terugbrengt met de kwitantie of een ander bewijs waar de aankoopdatum uit blijkt erbij gevoegd. IT Il produttore si impegna a riparare o eventualmente a sostituire, tramite il rivenditore, per un periodo di 24 mesi dalla data di acquisto, quelle parti del prodotto con difetti di fabbricazione. **Sono esclusi difetti dovuti a manomissioni, errato utilizzo o usura.** Affinchè la garanzia sia valida, l'utente deve consegnare al rivenditore stesso il prodotto completo in ogni sua parte allegando la ricevuta fiscale o altro documento comprovante la data di acquisto. PL Producent zobowiązuje się naprawiać lub wymieniać, za pośrednictwem sprzedawcy, w przeciągu 24 miesięcy od daty zakupu, te części produktu, które posiadają wady fabryczne. **Są wykluczone wady spowodowane naruszeniem, błędnym użytkowaniem lub zużyciem.** Aby gwarancja była ważna, użytkownik musi dostarczyć sprzedawcy produktu kompletny w każdej swojej części, dołączając kwit lub inny dokument potwierdzający datę zakupu. HU A gyártó vállalja azoknak a gyártáshibás daraboknak a megjavítását vagy a kicserélését, amelyeket a gyártási időtől számítva 24 hónapon belül vásároltak meg a továbbeladótól. **Ki van zárva azoknak a daraboknak a kicserélése vagy a javítása amelyeket rosszul kezeltek vagy amelyek elhasználódtak.** A garancia csak abban az esetben érvényes ha a teljes terméket viszik vissza a továbbeladóhoz. EE Tootja parandab või asendab edasimüüja kaudu tootmisdefektide tõttu vigase toote 24 kuu jooksul alates ostukuupäevast. **Garantii alla ei kuulu rikkumise, väärkasutuse või kulumise tõttu tekkinud defektid.** Garantii kehtib ainult siis, kui klient tagastab edasimüüjale täieliku toote koos tšeki või muu ostukuupäeva tõendava dokumendiga. LV 24 mēnešu periodā no iegādes datuma ražotājs ar izplatītāja starpniecību remontēs vai nomainīs jebkādas izstrādājuma daļas, kas atzītas par bojātām ražošanas defektu dēļ. **Garantija neattiecas uz defektiem, kas radušies nepilnvarotu izmaiņu, nepareizas lietošanas vai nolietojuma dēļ.** Garantija ir derīga tikai tad, ja klients atgriež izplatītājam pilnīgu izstrādājumu ar visām tā daļām, kā arī kvīti vai citu dokumentu, kurā norādīts pirkuma datums. LT Gamintojas įsipareigoja 24 mėnesius nuo įsigijimo datos, bendradarbiaudamas su pardavėju, sutaisyti arba pakeisti bet kokias gaminio, kuris sugedo dėl gamybos defektų, dalis. **Garantija neapima defektų, atsiradusių dėl modifikavimo, netinkamo naudojimo arba susidėvėjimo.** Garantija galioja, tik jei klientas pardavėjui gaminį grąžina su visomis dalimis ir pateikia kvitą arba kitą dokumentą, kuriame nurodyta įsigijimo data. HR Производитель может заменить катушку при обнаружении заводского брака в течение 24 месяцев со дня покупки. **Гарантия не предусматривает замену неисправных частей вследствие неправильного использования, обслуживания или изношенности.** Покупатель должен сдать по месту приобретения товара, катушку со всеми комплектующими частями, прилагая товарный чек или любой документ, подтверждающий дату покупки. CZ Výrobce se se zavazuje, že opraví, eventuálně vymění, přes prodejce, po dobu 24 měsíců od doby nákupu, ty části výrobku, které by prokázaly výrobní defekt. **Nepřipadají v úvahu poškození vzniklá špatným použitím výrobku a jeho opotřebením.** Pokud tato záruka bude platná, uživatel musí předat prodávajícímu kompletní výrobek se všemi jeho částmi a doplnit ho nákupním dokladem a nebo jiným dokladem, který potvrdí datum koupě. SK Výrobca zaručuje opravu alebo výmenu cez predajcu do 24 mesiacov od dátumu predaja, tých častí výrobku, ktoré sú dokázateľne poškodené pre chybu vo výrobe. **V záruke nie sú zahrnuté chyby spôsobené manuálne, esprávnym používaním alebo opotrebovaním.** Aby záruka bola platná, užívateľ musí odovzdať predajcovi ten istý výrobok, kompletný v každej svojej časti, priložiť účtenku alebo iný doklad, ktorý potvrdí dátum kúpy výrobku. RO Producătorul acceptă să repară sau să schimbe acele produse care au probleme de fabricație, împreună cu distribuitorul, timp de 24 luni de la data achiziției. **Garanția nu acoperă defectele datorate utilizării necorespunzătoare a produsului.** Garanția este valabilă numai dacă clientul returnează produsul integral, împreună cu chitanța sau alt document care dovedește data achiziționării.

UK **EU Declaration of Conformity**

Fiskars Oy, Finland hereby certifies that when leaving Fiskars factory the **Waterwheel XL** and **Waterwheel XL, with wheels** are in accordance with harmonized EU guidelines, EU standards of safety and product specific standards. This certificate becomes void if the units are modified without Fiskars approval.
CE declaration of conformity in accordance with European Machinery Directive 2006/42/EC annex I and other applicable directives.

FI **EU-vaatimustenmukaisuusvakuutus**

Fiskars Oy, Suomi vakuuttaa, että **Waterwheel Kastelukela XL** ja **Kastelukärrykela XL** täyttävät Fiskarsin tehtaalta lähtiessään yhdenmukaistettujen EU-ohjeistuksien, EU-turvallisuusstandardien ja tuotekohtaisten standardien vaatimukset. Tämä vakuutus mitätöityy, jos tuotteen osia muokataan ilman Fiskarsin hyväksyntää.
CE-vaatimustenmukaisuusvakuutus EU:n konedirektiivin 2006/42/EY liitteen I ja muiden soveltuvien direktiivien mukaisesti.

SE **EU-försäkran om överensstämmelse**

Fiskars Oy, Finland, intygar härmed att **Waterwheel XL** och **Waterwheel XL, med hjul,** vid leveransen från Fiskars fabrik uppfyller harmoniserade EU-riktlinjer, EU-säkerhetsstandarder och produktspecifika standarder. Det här certifikatet blir ogiltigt om enheterna modifieras utan Fiskars uttryckliga godkännande.
CE-försäkran om överensstämmelse enligt Europeiska maskindirektivet 2006/42/EG bilaga I och andra tillämpliga direktiv.

NO **EUs samsvarserklæring**

Fiskars Oy, Finland, stadfester herved at **Slangevogn XL** og **Slangevogn XL, med trommel** er i samsvar med felles EU-retningslinjer, EUs sikkerhetsstandarder samt produktspesifikke standarder ved det tidspunktet produktene forlot Fiskars fabrikk. Dette produktsertifikatet blir ugyldig hvis enhetene endres uten Fiskars' godkjenning.
CE-samsvarserklæring i overensstemmelse med EUs maskindirektiv 2006/42/EC vedlegg I og andre gjeldende direktiver.

DK **EU-overensstemmelseserklæring**

Fiskars Oy, Finland erklærer hermed, at når produktet forlader Fiskars-fabrikken, er **Waterwheel XL** og **Waterwheel XL med tromler** i overensstemmelse med de harmoniserede EU-retningslinjer, EU-standarder for sikkerhed og produktspecifikke standarder. Dette certifikat bliver ugyldigt, hvis produktet modificeres uden godkendelse fra Fiskars.
EU-overensstemmelseserklæring i overensstemmelse med det europæiske maskindirektiv 2006/42/EU anneks I og andre gældende direktiver.

FR **Déclaration de conformité UE**

Fiskars Oy, Finlande certifie par la présente qu'à la sortie des usines Fiskars, le **Dévidoir XL** et **Dévidoir XL, avec roues** sont conformes aux directives européennes harmonisées, normes de sécurité et autres règles applicables.
Ce certificat devient caduc si les unités sont modifiées sans l'accord de Fiskars.
Déclaration de conformité CE conformément à l'annexe I de la Directive européenne 2006/42/CE relative aux machines et autres directives applicables.

ES **Declaración de conformidad de la UE**

Por el presente, Fiskars Oy (Finlandia) certifica que los productos **Waterwheel XL** y **Waterwheel XL, con ruedas**, al salir de la fábrica de Fiskars, cumplen las directrices armonizadas de la UE, las normas de la UE sobre seguridad y las normas especificas del producto. Este certificado dejará de ser válido si las unidades se modifican sin la aprobación de Fiskars.
Declaración de conformidad de la CE de acuerdo con la directiva europea sobre máquinas 2006/42/EC anexo I y otras directivas aplicables.

PT **Declaração de Conformidade da U.E.**

A Fiskars Oy, Finlândia, certifica pelo presente que, no momento em que saem da fábrica da Fiskars, os produtos **Waterwheel XL** e **Waterwheel XL, com rodas** estão em conformidade com diretrizes da U.E. harmonizadas, normas de segurança da U.E. e normas especificas dos produtos. Este certificado perde a validade se as unidades forem modificadas sem a aprovação da Fiskars.
Declaração de conformidade CE de acordo com a Diretiva 2006/42/CE Anexo I do Parlamento Europeu relativa às máquinas e outras diretivas aplicáveis.

DE **EU-Konformitätserklärung**

Fiskars Oy, Finland bescheinigt hiermit, dass zum Zeitpunkt, zu dem das **Waterwheel XL** und das **Waterwheel XL, mit Rädern** das Werk von Fiskars verlassen, diese mit einheitlichen EU-Richtlinien, EU-Sicherheitsstandards und produktspezifischen Standards übereinstimmen. Diese Bescheinigung wird ungültig, wenn die Einheiten ohne das Einverständnis von Fiskars verändert werden.
CE-Konformitätserklärung in Übereinstimmung mit der europäischen Maschinenrichtlinie 2006/42/EC, Anhang I, und weiteren anwendbaren Richtlinien.

NL **EU-conformiteitsverklaring**

Fiskars Oy, Finland verklaart hierbij dat de **Waterwheel XL** en **Waterwheel XL, met wielen** bij het verlaten van de Fiskars-fabriek voldoen aan de geharmoniseerde EU-richtlijnen, EU-veiligheidsstandaarden en productspecifieke standaarden. Deze verklaring komt te vervallen indien de producten worden aangepast zonder de goedkeuring van Fiskars.
EG-conformiteitsverklaring overeenkomstig de Europese Machinerichtlijn 2006/42/EG bijlage I en andere van toepassing zijnde richtlijnen.

IT **Dichiarazione di conformità UE**

Fiskars Oy, Finlandia certifica che, quando lasciano la fabbrica Fiskars, il **Waterwheel XL** e il **Waterwheel XL con ruote** sono conformi alle linee guida UE armonizzate, agli standard UE di sicurezza e agli standard specifici per il prodotto. Questo certificato viene annullato se le unità vengono modificate senza l'approvazione di Fiskars.
Dichiarazione di conformità CE in conformità all'Appendice I della Direttiva Europea sui macchinari 2006/42/CE e ad altre direttive applicabili.

PL **Deklaracja zgodności UE**

Firma Fiskars Oy z siedzibą w Finlandii niniejszym zaświadcza, że w momencie opuszczania fabryki Fiskars bębny z wężem **Waterwheel XL** i **Waterwheel XL z kółkami** są zgodne ze zharmonizowanymi wytycznymi UE, normami UE dotyczącymi bezpieczeństwa i normami dotyczącymi konkretnych produktów. Niniejsze świadectwo traci ważność w przypadku modyfikacji urządzeń bez zezwolenia firmy Fiskars.
Deklaracja zgodności WE zgodnie z europejską Dyrektywą maszynową 2006/42/WE, załącznik I i innymi stosownymi dyrektywami.

HU **EU-megfelelőségi nyilatkozat**

A Fiskars Oy (Finnország) ezúton igazolja, hogy a **Waterwheel XL tömlődob** és a **Waterwheel XL tömlőkocsi** összhangban állnak a harmonizált uniós irányelvekkel, az uniós biztonsági szabványokkal és a termékspecifikus szabványokkal. A termékek Fiskars jóváhagyása nélküli módosítása esetén a jelen tanúsítvány érvényét veszti.
EK-megfelelőségi nyilatkozat a gépekről szóló 2006/42/EK irányelv I melléklete és egyéb vonatkozó irányelvek alapján.

EE **EL-i vastavusdeklaratsioon**

Fiskars Oy, Finland kinnitab, et Fiskarsi tehasest väljudes on **Waterwheel XL** ja **ratastega Waterwheel XL** kooskõlas ühtlustatud EL-i suuniste, EL-i ohutusnõuete ja tootespetsiifiliste standarditega. Sertifikaat muutub kehtetuks, kui seadmeid muudetakse Fiskarsi nõusolekuta.
CE-vastavusdeklaratsioon on kooskõlas Euroopa masinadirektiivi 2006/42/EÜ lisaga I ja muude kohaldatavate direktiividega.

LV **ES atbilstības deklarācija**

Ar šo Fiskars Oy, Somijā, apliecina, ka brīdī, kad ūdensrati **Waterwheel XL** un **Waterwheel XL, ar spoli,** tika nosūtīti no Fiskars rūpnīcas, tie atbilda saskaņotajām ES pamatnostādnēm, ES drošības standartiem un uz šiem izstrādājumiem attiecināmajiem standartiem. Ja izstrādājumi tiks pārveidoti, nesaņemot atļauju no Fiskars, šī deklarācija tiks anulēta.
CE atbilstības deklarācija atbilstoši Eiropas Mašīnu direktīvas 2006/42/EK I pielikumam un citu attiecināmo direktīvu prasībām.

LT **ES atitikties deklaracija**

Šiuo dokumentu Fiskars Oy, Suomija, patvirtina, kad iš Fiskars gamyklos išsiųstas **Waterwheel XL** ir **Waterwheel XL, su ratukais** atitinka suderintąsias ES rekomendacijas, ES saugos standartus ir konkretiems gaminiams taikomus standartus. Šis pažymėjimas anuliuojamas, jei įrenginiai modifikuojami neturint Fiskars patvirtinimo.
CE atitikties deklaracija pagal Europos mašinų direktyvos 2006/42/EB I dalį ir kitas taikytinas direktyvas.

RU **Декларация ЕС о соответствии**

Компания Fiskars Oy, расположенная в Финляндии, настоящим заявляет, что произведенные на заводе Fiskars изделия **Катушка XL** и **катушка XL на колесах** соответствуют унифицированным руководствам ЕС, стандартам ЕС по безопасности и стандартам, применимым к данному виду изделия. Данное заявление прекращает свое действие, если устройства подвергаются модификации без одобрения со стороны Fiskars.
Декларация о соответствии CE согласуется с приложением I Директивы 2006/42/EC о безопасности машин и оборудования, а также с другими применимыми директивами.

CZ **Evropské prohlášení o shodě**

Společnost Fiskars Oy, Finsko, tímto potvrzuje, že produkty **Waterwheel XL** and **Waterwheel XL, s kolečky** odpovídají harmonizovaným pravidlům Evropské unie, bezpečnostním normám Evropské unie a produktovým normám. Toto osvědčení ztrácí platnost, ak boli tieto produkty upravené bez schválenia spoločnosti Fiskars.
Označenie CE a vyhlásenie o zhode s európskou smernicou o strojových zariadeniach 2006/42/ES príloha I a ďalšími príslušnými smernicami.

SK **Vyhlásenie o zhode EÚ**

Spoločnosť Fiskars Oy, Fínsko, týmto potvrdzuje, že výrobky **Waterwheel XL** a **Waterwheel XL, s kolieskami** zodpovedajú zosúladeným pravidlám Európskej únie, bezpečnostným normám Európskej únie a produktovým normám. Toto osvedčenie stráca platnosť, ak boli tieto produkty upravené bez schválenia spoločnosti Fiskars.
Označenie CE a vyhlásenie o zhode s európskou smernicou o strojových zariadeniach 2006/42/ES príloha I a ďalšími príslušnými smernicami.

RO **Declarație de conformitate UE**

Fiskars Oy, Finlanda certifică prin prezenta că, la ieșirea din fabrica Fiskars, **Set tambur XL** și **Set tambur XL, cu roți** sunt conforme cu liniile directoare UE armonizate, cu standardele de siguranță UE și cu standardele specifice produsului.
Acest certificat devine nul în cazul în care unitățile sunt modificate fără aprobarea Fiskars.
Declarație de conformitate CE în conformitate cu Directiva europeană privind echipamentele tehnice 2006/42/EC anexa I și alte directive aplicabile.

For more information: **www.fiskars.eu/watering**